модель WX 90

Электрические насосы для бочек и резервуаров

Эти насосы являются результатом тщательной разработки и предлагают современное и доступное решение безопасного заполнения жидкостей, агрессивных или опасных для водной среды. Подача гарантирована без смешивания различных сред.

Производительность: (в зависимости от вязкости - см. стр. 228)

- Питание: 230 В, класс защиты IP 44
- Производительность: 90 л./мин.
- Вязкость жидкости 0-300 cPs

артикул №

Модель WX 90 — 28 400

- Электрический насос с переменной настройкой двигателя от 1100 до 3500 об / мин. (7 уровней)
- Для негорючих и невзрывоопасных жидкостей
- Поставляется без всасывающей трубки и дозирующего устройства

7 уровней настройки двигателя

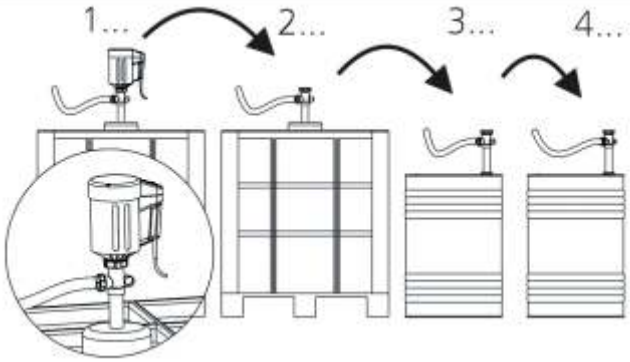

тип SR 1000 PP-Set

Всасывающие трубы из полипропилена (ПП)

- **Щелочи:** маловязкие щелочи, гидроксид натрия, гидроксид калия, аммиачная вода, муравьиная кислота, уксусная кислота и др.
- **Кислоты:** соляная кислота, фосфорная кислота, хромовая кислота, аккумуляторная кислота, лимонная кислота

Всасывающая трубка, тип SR 1000 PP-Set ПП, длина 1000 мм. — 28 410

- Включая 2 м. ПВХ тканевый шланг DN 19
- Включая заправочный пистолет (ПП)
- Включая переходник для бочки и винтовое соединение насоса (ПП), 2" AG

Всасывающая трубка, тип SR 1200 PP-Set ПП, длина 1200 мм. — 28 412

- Включая 2 м. ПВХ тканевый шланг DN 19
- Включая заправочный пистолет (ПП)
- Включая переходник для бочки и винтовое соединение насоса (ПП), 2" AG

модель AB-Z

Модель AB-Z — 21 015

Цифровой расходомер в корпусе из пластика.

- LCD-дисплей, разовая заправка от 0,1 до 99,999 л.
- Точность измерения +/- 1%, давление макс. 10 бар
- Положение дисплея регулируется в 4 положениях
- Расход от 6 до 100 л./мин.
- Соединение 1" AG / 1" AG

тип MU 1 AB

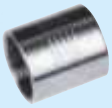

Металлическая гильза тип MU 1 AB — 28 215

- Гильза из нержавеющей стали с 1" внутренней резьбой